ACTIVESHOP®

Instruktioner för användning

Gabbiano frisörassistent L-121

Skanna för olika språk

Importör:
ACTIVESHOP Sp. z o.o.
Ul. Graniczna 8b, bud. DC2A 54-610 Wrocław, Polen
www.activeshop.com.pl
Rev. A/09/2025

Montering:

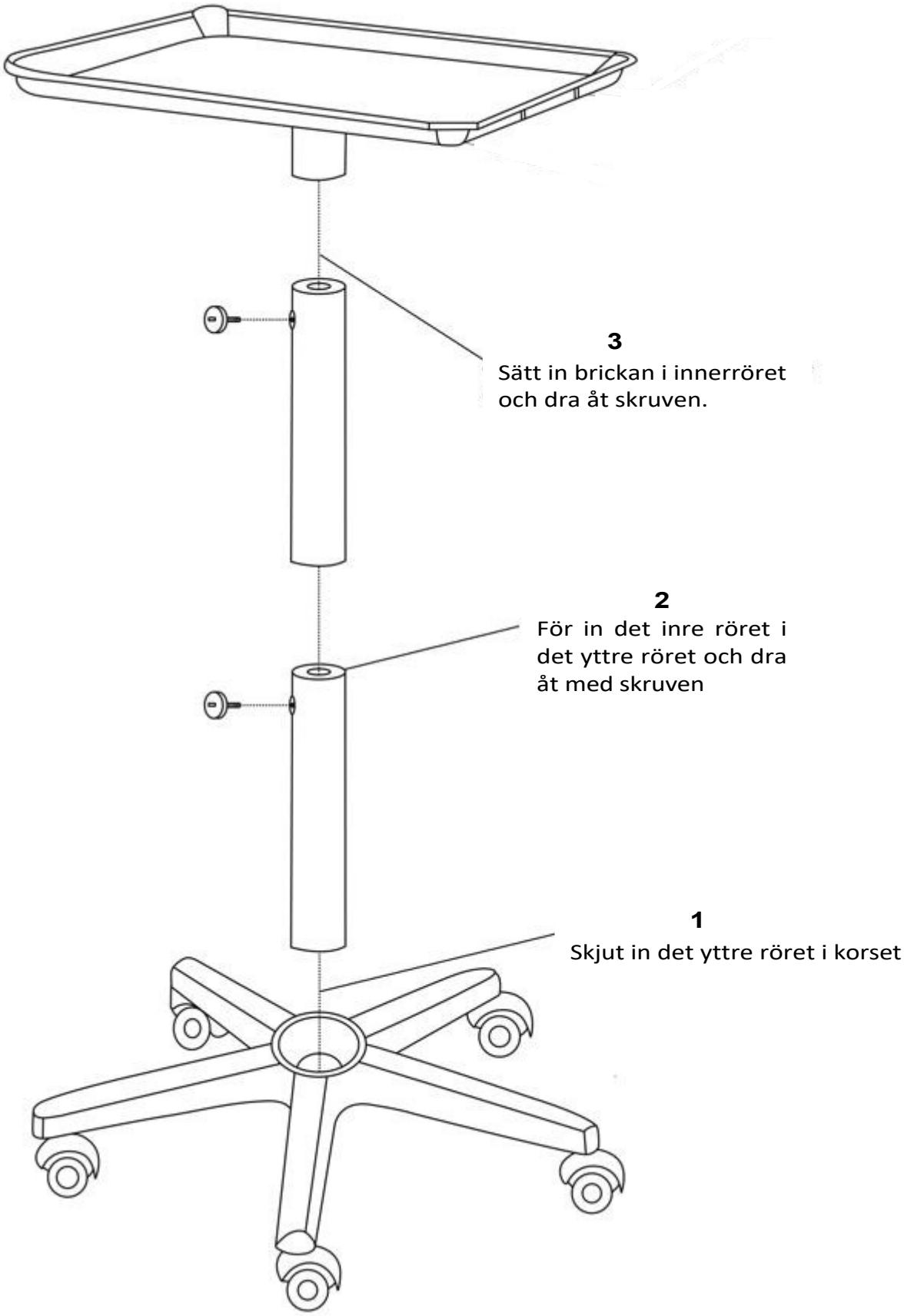
3
Sätt in brickan i innerröret och dra åt skruven.
2
För in det inre röret i det yttre röret och dra åt med skruven
1
Skjut in det yttre röret i korset

Försiktighetsåtgärder.

- Överbelasta inte brickan eller hängaren med tunga föremål.
- Kontrollera regelbundet hjulens skick
- Kontrollera regelbundet att skruvar och fästanordningar sitter fast ordentligt.
- Dra inte hjälpen i toppen - använd undersidan av möbeln när du flyttar den
- Placera inte hjälpen på mattor för att undvika att hjulen blockeras.

SÄKERHETSÅTGÄRDER

1. Apparaten är en professionell utrustning för användning vid kosmetiska operationer. Om apparaten endast hanteras av kvalificerad kosmetisk personal kan oönskade effekter under behandlingen undvikas.
2. Apparaten får inte demonteras eller användas för andra ändamål än de som anges i denna bruksanvisning. All service och alla reparationer får endast utföras av en auktoriserad servicetekniker (ACTIV Tomasz Pacholczyk company).
3. Installera eller använd inte enheten i närheten av vätskor, våta platser eller med våta händer - så, så att inga vätskor kan tränga in i enheten.
4. Dra omedelbart ut stickkontakten ur vägguttaget och kontakta det auktoriserade serviceföretaget ACTIV Tomasz Pacholczyk i följande fall: a) vätska har trängt in i apparaten, b) apparaten avger konstig lukt, rök eller konstiga ljud, c) nätsladden har skadats, d) apparaten har välts eller höljet har skadats.
5. Placera inga föremål på kablarna. Installera inte enheten så att någon kan trampa på nätsladden.
6. Av säkerhetsskäl ska du dra ut nätsladden ur vägguttaget varje gång du avslutar arbetet med enheten.
7. För inte in något i apparatens öppning. Om ett främmande föremål kommer in i öppningen ska du dra ut kabeln ur uttaget och kontakta återförsäljaren eller tillverkaren.
8. Placera inte enheten på en instabil vagn, hylla eller fordon. Enheten kan skadas om den faller ner. Skador kan uppstå.
9. För att garantera apparatens livslängd rekommenderar vi att du håller ett intervall på en minut innan du trycker på strömbrytaren igen (mellan på- och avstängning och vice versa).
10. Strömförsörjningen måste överensstämma med specifikationerna på märkskylten. Annars finns det risk för att apparaten inte fungerar som den ska, skadas eller till och med bränns ut.

FÖRSIKTIGHET:

1. Vid skador på nätkabeln eller andra f u n k t i o n s s t ö r n i n g a r ska du kontakta en auktoriserad servicecenter för att undvika fara.
2. Denna apparat får användas av barn som är minst 8 år gamla och av personer med nedsatt fysisk och mental förmåga och brist på erfarenhet och förtrogenhet med utrustningen, om övervakning eller instruktioner ges om hur utrustningen ska användas på ett säkert sätt så att de associerade riskerna förstås.
3. Utrustningen är inte avsedd att lekas med av barn. Låt inte barn leka med apparaten.
4. Lämna inte apparaten obevakad när barn eller personer som inte har tillräcklig kunskap om hur apparaten ska användas befinner sig i närheten.
5. Denna elektriska apparat är inte en leksak. Felaktig användning eller kontakt med den elektriska apparaten kan utgöra en hälsorisk eller leda till döden, och därför ska apparaten användas och förvaras utom räckhåll för barn.

KASSERING AV APPARATEN

Lämna in förbrukade elektriska apparater, armaturer och förpackningar till återvinningscentraler i enlighet med m i l j ö s k y d d s b e s t ä m m e l s e r n a . Elektriska apparater får inte slängas i hushållssoporna. Följ de regler som gäller för avfallshantering av denna typ av utrustning. För att skydda miljön i enlighet med direktiv 2012/19/EG om avfall som utgörs av eller innehåller elektriska eller elektroniska produkter måste begagnad elektrisk utrustning samlas in separat och sedan lämnas till insamlingsställen för begagnad elektrisk och elektronisk utrustning.

Uttjänta och gamla apparater innehåller komponenter som är helt återvinningsbara och bör därför skickas till upparbetning. Därför ska de lämnas till lämpliga insamlingsställen och till ACTIV Tomasz Pacholczyk Company.

FÖRVARING OCH TRANSPORT

Enheten får endast transporteras i originalförpackningen vid en temperatur mellan (-) 20 °C och (+) 50 °C. Förvara enheten i ett väl ventilerat utrymme med en relativ luftfuktighet på högst 75%. Driftstemperatur mellan (+) 10 °C och (+) 40 °C. Under förvaring och transport får enheten inte kastas eller tappas, utsättas för mekaniska stötar eller atmosfäriska ämnen.